TRI – BAR Lenkeraufsatz von Mr. Control

Montageaufbau

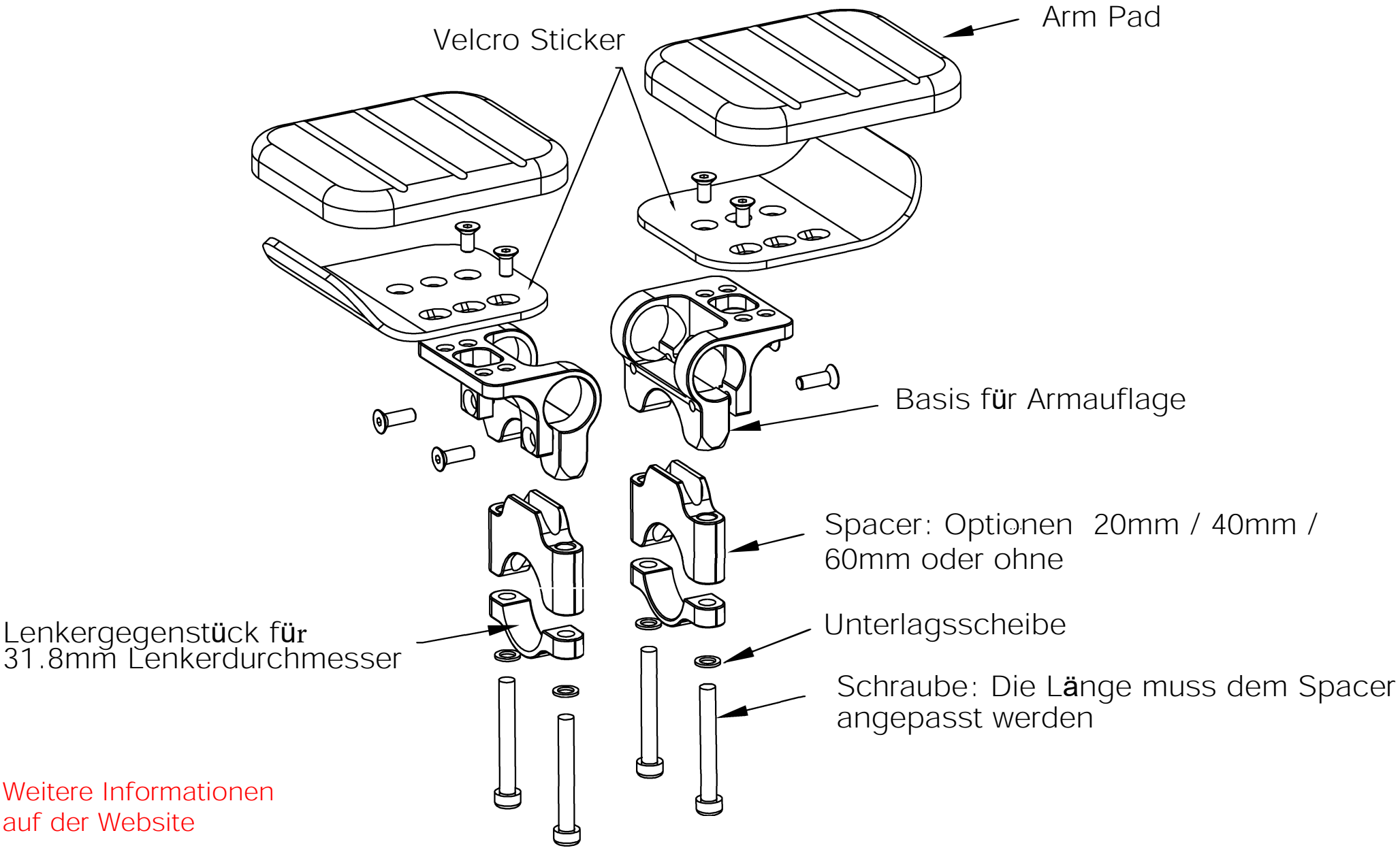

Weitere Informationen auf der Website